ՀԵՏԱԶՈՏԱԿԱՆ ԱՇԽԱՏԱՆՔ

Տեխնոլոգիա

ԹԵՄԱ՝

ՏԱՐԲԵՐ ՄԵԹՈԴՆԵՐԻ ԿԻՐԱՌՄԱՆ ԱՐԴՅՈՒՆԱՎԵՏՈՒԹՅՈՒՆԸ «ՏԵԽՆՈԼՈԳԻԱՅԻ» ԴԱՍԱՎԱՆԴՄԱՆ ԺԱՄԱՆԱԿ

Կազմեց՝ Լիլի Դավթյան

ԱԳԱՐԱԿԻ ՄԻՋՆԱԿԱՐԳ ԴՊՐՈՑ

Ղեկավար՝ Լուսինե Ավանեսյան

«Կապանի N2 ավագ դպրոց» ՊՈԱԿ
(վերապատրաստող կազմակերպության անվանումը)

Կապան 2022

ԲՈՎԱՆԴԱԿՈՒԹՅՈՒՆ

Ներածություն……..2

«Տեխնոլոգիայի» դասավանդման ժամանակ տարբեր մեթոդների կիրառման արդյունավետությունը……...3

Հետազոտության կազմակերպում և ընտրված մեթոդների նկարագրում……9

Հետազոտության արդյունքների մշակում և վերլուծություն……10

Գործնական աշխատանք……14

Եզրակացություն……18

Օգտագործված գրականության ցանկ.....20

Ներածություն

«Տեխնոլոգիա» առարկայի ուսուցանումը միտված է տալու գիտելիքներ, հմտություններ, արժեքներ և վերաբերմունք՝ մարդկային կարիքներն ու ցանկությունները բավարարող ապրանքներ, համակարգեր ստեղծելու և դրանք փոփոխվող աշխարհում աստիճանական զարգացնելու, փոփոխելու համար: Ուստի, տեխնոլոգիայի ուսուցչի համար կարևոր է կարողանալ գերել, հետաքրքրել սովորողին, ստիպել նրանց զարմանալ, Այդ նպատակին հասնելու համար ուսուցիչը պետք է լինի խրախուսող և աջակցող:

Այսօր կրթության բնագավառում տեխնոլոգիա առարկան կարևոր տեղ է զբաղեցնում, որն ըստ նոր ներդրվող Հանրակրթության չափորոշչի՝ որպես ԲՏՃՄ ոլորտի պարտադիր առարկա՝ կուսումնասիրվի 1-6-րդ դասարաններում:

Տեխնոլոգիա առարկայի ուսուցումը տարրական դպրոցում ուղղված է տարրական աշխատանքային հմտությունների ձևավորմանն ու զարգացմանը: Նյութերից, կենցաղային սարքերից ,աշխատանքային գործիքներից ու սարքավորումներից անվտանգ օգվելու ունակությունների ձևավորմանը:

«Տեխնոլոգիա» ուսումնական առարկայի նպատակը ստեղծարար, նորարար, նախաձեռնող, ձեռնարկատիրական մտածողություն, ազգային նկարագիր ունեցող անձի ձևավորումն է, ով արվեստին ու արհեստին հաղորդակցվելու, աշխատանքի պրակտիկ ձևերին և նորագույն տեխնոլոգիաներին տիրապետելու, ռեսուրսներն արդյունավետ տնօրինելու միջոցով ստեղծում է մարդկային կարիքներին ու ցանկություններին համապատասխանող ապրանքներ, ծառայություններ և համակարգեր: Այն տեխնոլոգիական միջավայրի և արտադրական գործընթացների նկարագրությանը, գաղափարները գործողության վերածելու հմտությունների ձևավորմանը միտված շարունակական գործընթաց է, որի նպատակը մարդու բարեկեցությունն է: «Տեխնոլոգիա» հանրակրթական առարկայի հիմնական առաքելությունն է՝ սովորողներին նախապատրաստել ժամանակակից տեղեկատվական արդյունաբերական հասարակարգում ինքնուրույն աշխատանքային կյանքին և դաստիարակել կիրթ, ստեղծագործ, քննադատաբար մտածող, նախաձեռնող և ակտիվ անձնավորություն:

Հետազոտության օբյեկտը՝ «Տեխնոլոգիա» առարկայի առարկայական չափորոշիչի

ուսումնասիրումն է տարրական դպրոցում:

Հետազոտության նպատակը՝ «Տեխնոլոգիա» ուսումնական առարկայի տեղի և դերի ուսումնասիրությունն ու վերլուծությունը:

Տեխնոլոգիա առարկան իրենից ներկայացնում է մի ամբողջականություն, որը չի սահմանափակում մտքի ազատությունը, զարգացնում է մտածելակերպը և օգնում է ստեղծագործել: Տեխնոլոգիական հմտությունների զարգացումը շատ կարևոր տեղ է զբաղեցնում տարրական դպրոցում:

Հետազոտության խնդրի արդիականությունը պայմանավորված է նոր տեխնոլոգիաների սրընթաց աճով, ուստի անհրաժեշտություն է առաջացել բացահայտել «Տեխնոլոգիա» առարկայի դերն ու նշանակությունը, ուսումնասիրել և վերլուծել տեխնոլոգիա առարկայի դրվածքը արդի դպրոցում:

Այսպիսով, «Տեխնոլոգիայի» դասավանդումը տարրական դպրոցից սկսած, պետք է ուղղված լինի սովորողների մտահորիզոնի ընդլայնմանը, էլ ավելի զարգացնի նրանց ստեղծագործական ունակությունները, ինչպես նաև ձևավորի տեխնոլոգիական մշակույթ: Այդ նպատակի իրագործման տեխնիկան պետք է անցնի ձեռքի աշխատանքի միջոցով, աշխատասիրության և աշխատանքի հանդեպ հարգանքի ձևավորման ճանապարհով: Վերոհիշյալից ակնհայտ է դառնում, որ «Տեխնոլոգիա» առարկան ունի ոչ միայն կրթամանկավարժական, այլև դաստիարակչական մեծ նշանակություն:

Տեխնոլոգիայի դասավանդման ժամանակ տարբեր մեթոդների կիրառման արդյունավետությունը

Կրթել աշակերտին տեխնոլոգիապես՝ նշանակում է ձևավորել հասարակության ու պետության շահերին նպաստող, անհրաժեշտ գիտելիքներով, ունակություններով և հմտություններով, աշխատասեր, ժամանակակից տեխնիկա-տեխնոլոգիական առաջընթացին ծանոթ, մասնագիտորեն ինքնակողմնորոշված անձ:

«Տեխնոլոգիան» ճանաչողական գիտություն է, որն ուղղված է մարդու գործունեության բարեփոխման, գիտելիքների համակարգման, գործունեության նկարագրման և վերլուծման, իրականացման և օպտիմալացման, այդ

գործունեության արդյունքների զարգացման և միջոցների ձեռքբերման ու կիրառման ուսումնասիրմանը:

«Տեխնոլոգիան» դպրոցում ինտեգրացնող կրթական ոլորտ է, որը համադրում է գիտելիքներ մաթեմատիկայից, ֆիզիկայից, քիմիայից, կենսաբանությունից և այլ հանրակրթական առարկաներից, ցույց է տալիս դրանց օգտագործումը արդյունաբերության, էներգետիկայի, կապի, գյուղատնտեսության, տրանսպորտին մարդու այլ գործունեություններում:

«Տեխնոլոգիան» ըստ էության գործնական-ուղղորդող ուսուցողական ոլորտ է: Սովորողների կողմից նյութերի, էներգիայի և տեղեկատվության ձևափոխման ուսումնասիրումը թույլ է տալիս նրանց ձեռք բերել այդ ձևափոխումներին տիրապետելու փորձ, օգնում է մասնագիտության և հետագա աշխատանքի ընտրությանը: Այդպիսով, ապահովվում է սովորողների հաջորդական անցումը ընդհանուրից մասնագիտական կրթությանը:

Այսօր առարկայի ուսուցման «Տեխնոլոգիա» անվանումը, եթե սկզբում վախեցնում էր ուսուցիչներին, այժմ դարձել է սովորական: Այն ինտեգրել է նախկինում դասավանդվող «Աշխատանքի ուսուցում», «Գծագրություն» առարկաները, որոնք կարող են նոր սարքավորումների, գործիքների, հարմարանքների կիրառության շնորհիվ որակապես ընդլայնել տեխնոլոգիական օպերացիաների ուսուցումը:

«Տեխնոլոգիա» առարկայի ներմուծմամբ առաջնային դարձավ սովորողների տեխնիկական ստեղծագործության զարգացման գաղափարը:Կոնստրուկտավորման դասերը դարձան նպատակային: Սովորողները կարողանում են նախօրոք կոնստրուկտավորել (այսինքն մտովի նախագծել, հորինել) առարկայի ամբողջական տեսքը, յուրաքանչյուր դետալի ձևն ու չափսերը, գծագրել դրանք, որոշել միացման եղանակները և պատրաստման տեխնոլոգիական ողջ շղթան:

Բնական է, որ նախագծման աշխատանքը դասի ժամանակ կազմակերպվում է խմբերով, այսինքն ապագա կոնստրուկցիան քննարկվում է աշակերտների խմբի կողմից, ինչը հնարավորություն է տալիս հետագայում կատարել ինքնուրույն աշխատանք: Առարկայի ‹‹Տեխնոլոգիա›› նոր անվանումն առաջնահերթ դարձրեց առարկայական նոր չափորոշիչների, ծրագրերի և դասագրքերի ստեղծման պահանջը:

Առարկայի բովանդակությունը հնարավորություն տվեց անկաշկանդ մտնել մարդու կողմից ստեղծված տեխնիկայի և տեխնոլոգիաների աշխարհ, որը կոչվում է տեխնոսֆերա և հանդիսանում է նյութական և ոչ նյութական արտադրությունների մի համալիր, մարդու կյանքի և գործունեության միջավայր: Այն ինովացիոն տեխնոլոգիաների միջոցով համախմբում է մարդկային ներուժը, կառավարում տեխնոլոգիական լուծումների ստացման և դրանք տնտեսության մեջ ու հասարակության կյանքում ներդնելու գործընթացը:

Ցանկալի է, որ «Տեխնոլոգիա» կրթական ոլորտի ծրագային բաժիններ իրականացնելիս կիրառվի համակարգչային տեխնիկա. այդ կերպ սովորողները հնարավորություն կունենան գործնական-նախագծային աշխատանքների մի մասը կատարել համակարգչի օգնությամբ և կիրառել ժամանակակից տեղեկատվական միջոցներ:

Հաշվի առնելով տեղական պայմանները, առկա հնարավորությունները և տվյալ ուսուցչի համապատասխան մասնագիտական որակավորումը՝ առաջարկվում է ծրագրով նախատեսված նյութերի գեղարվեստական մշակման բաժնում նշված արհեստները փոխարինել ծրագրի վերջում ներկայացված մոդուլներով կամ այլ արհեստներով: Տվյալ դեպքում ուսուցիչը կազմում է ծրագիր (թեմատիկ պլան), որը ներկայացնում է համապատասխան առարկայական մեթոդմիավորման հաստատմանը:

«Տեխնոլոգիա» առարկայի դասավանդումը հնարավոր չէ պատկերացնելառանց գրաֆիկական գիտելիքների՝ էսքիզների, գծագրերի, զարդանախշերի, սխեմաների, նոր մոդելների կառուցման, ինչպես նաև անվտանգության և սանիտարահիգենիկ կանոնների իմացության:

Ցանկացած նմուշի պատրաստման համար պետք է ունենալ տեսական գիտելիքներ գծագրի, էսքիզի, սխեմայի, տեխնիկական նկարի վերաբերյալ. ***Գծագիրը*** *դա նմուշի պայմանական պատկերն է, որը կատարվում է որոշակի կանոններով գծագրական պիտույքների օգնությամբ: Գծագրում ցույց է տրվում պատրաստվող նմուշի գծագրական տեսքը: Այն կարող է լինել դիմացից, վերևից կամ կողքից, ելնելով նրանից թե ինչպես են դիտարկում նմուշը: Գծագրում նշվում է նաև նմուշի անվանումը, առանձին աղյուսակում կատարվում է գրանցումներ նյութի և*

դետալների մասին:

Տարրական դասարաններում իրականանում է սովորողների մասնագիտական կողմնորոշման սկզբնական փուլը, որի ընթացքում նրանք ծանոթանում են աշխատանքին և տարբեր մասնագիտություններին, ձեռք են բերում նախնական ընդհանուր աշխատանքային պատրաստվածություն, իսկ կենցաղում՝ աշխատանքային տարրական կարողություններ և հմտություններ:

«Տեխնոլոգիա» առարկան նախատեսում է որոշակի, տրամաբանորեն և մեթոդապես հիմնավորված գործողությունների հաջորդականություն՝ որը նախատեսում է սովորողներին ուսուցման գործընթացում նոր գիտելիքներ հաղորդելու, աշխատանքային կարողություններ և հմտություններ, արժեհամակարգ ձևավորելու, զարգացնելու ուղղությամբ: Ուսուցման աշակերտակենտրոն մոտեցման մեջ, ուսուցիչները և աշակերտները ուսումնական գործընթացում հավասարապես ակտիվ դեր են կատարում: Ուսուցչի հիմնական դերն է ուսուցանել և նպաստել աշակերտի ուսուցմանն ու ընդհանուր նյութի ընկալմանը:

Հանրակրթական դպրոցում «Տեխնոլոգիա» առարկայի ուսուցման պրակտիկայում գոյություն ունեն այլ մոտեցումներ՝ դասակարգելու ուսուցման մեթոդները, որոնք հիմնված են մատուցվող նյութն ընդունելու գիտակցականության աստիճանի վրա՝ պասիվ, ակտիվ, ինտերակտիվ, էվրիստիկական և այլն:

Ուսուցիչը մշակում է նաև դասի պլանը (սովորաբար այն կազմվում է ինտերակտիվ վարժություններից և առաջադրանքներից, որոնց կատարման ընթացքում աշակերտը սովորում է նյութը):

Հետևաբար, ինտերակտիվ դասերի հիմնական բաղադրիչներն են ինտերակտիվ վարժությունները և առաջադրանքները, որոնք կատարվում են սովորողների կողմից:

Ինտերակտիվ վարժությունների և սովորական հանձնարարությունների տարբերությունն այն է, որ կատարելով դրանք՝ սովորողը ոչ միայն և ոչ այնքան ամրապնդում է արդեն յուրացված նյութը, որքան ուսումնասիրում, յուրացնում է նոր նյութը:

«Տեխնոլոգիա» առարկայի ուսուցումը նպատակաուղղված և հատուկ կերպով կազմակերպված փոխազդեցություն է: Սակայն ուսուցման գործընթացի բնույթը պայմանավորվում է այդ փոխազդեցության կառուցվածքով, ձևերով ու

բովանդակությամբ:

Դաս-դասարանային համակարգի ուսուցման գործընթացի կառուցվածքային հիմքում դրված է փոխազդեցության ուսուցիչ-աշակերտական խումբ ձևը: Սա է պատճառը, որ ուսումնական պարապմունքները կազմակերպվում են ընդհանուր ճակատով, այսինքն՝ աշխատանքի յուրաքանչյուր պահին բոլոր աշակերտները զբաղված են միևնույն խնդրով, աշխատում են միևնույն ձևով, տվյալ խնդրի կատարման համար բոլորին հատկացվում է միևնույն ժամաքանակը:

Նման տեսակի ուսումնական պարապմունքները մենք անվանում ենք խմբային: Խմբային պարապմունքների բավական լուրջ խնդիրներից մեկ այն է, որուսումնական խմբի անդամների մեծ մասը պասիվ լսողի դերում է հայտնվում: Սրա հաղթահարման ուղիներից մեկն աշակերտների միջև արդյունավետ փոխազդեցության կազմակերպումն է, ինչն էլ հենց հանդիսանում է ինտերակտիվ մեթոդի հիմնական գաղափարը: Սակայն խմբային ուսուցման պայմաններում աշակերտների միջև փոխազդեցություն կազմակերպելու հնարավորությունները սահմանափակ են:

Այստեղ հիմնականում օգտագործվում են ենթախմբային կամ համախմբային քննարկումների տարբեր հնարքներ ու մեթոդներ, որոնք բավական արդյունավետ են կարծիքների ձևավորման, փոխանակման, ընդհանուր մոտեցումների մշակման համար: Եթե երեխայի գործունեության առաջնային և ցանկալի ձևը համարվում է խաղը, ապա ուսուցման կազմակերպման համար պետք է օգտագործեն գործունեության այս ձևը՝ համատեղելով խաղը և ուսումնական գործընթացը, ավելի ճիշտ, օգտագործել խաղային գործունեությունը կրթական նպատակներին հասնելու համար:

Այս դեպքում խաղի մոտիվացիոն ներուժը կուղղվի ուսումնական ծրագրի ավելի արդյունավետ իրագործմանը: Բարձր դրական մոտիվացիան կարող է լրացնող գործոն հանդիսանալ սովորողների ոչ բավարար բարձր ունակությունների ժամանակ, բայց հակառակ ուղղությամբ այդ սկզբունքը չի աշխատում՝ ոչ մի կարողություն չի կարող փոխհատուցել մոտիվացիայի բացակայությունը, և ապահովել ուսուցման էական առաջընթաց:

Հարկ ենք համարում նշել, որ ժամանակակից կրթական հայեցակարգերում խրախուսվում են ուսուցման այնպիսի տեխնոլոգիաներ, որոնք առավել չափով են

նպաստում սովորողների կողմից գիտելիքի հայտնաբերման գործընթացին:

ԽԻԿ-ը ժամանակակից ուսուցման մեթոդների համակարգ է, որը ուսուցման գործընթացը բաժանում է հետևյալ փուլերի՝

- Խթանում:
- Իմաստի ընկալում:
- Կշռադատում:

Բնութագրելով յուրաքանչյուր փուլում ուսուցչի անելիքը՝ **ԽԻԿ**-ը նաև առաջ է քաշում մի շարք մեթոդներ՝ տվյալ փուլին անհրաժեշտ արդյունքին հասնելու համար:

Խթանման փուլի հիմնական նպատակներից են՝

Նոր նյութի վերաբերյալ բացահայտել սովորողների գիտելիքները, քննարկվելիք նյութի մեջ ներգրավելով ակտիվացնել աշակերտներին, աշակերտների մոտ ձևավորել գիտելիքներ և հմտություններ ձեռք բերելու ձգտում:

Մեթոդներ, որոնք հարմար են կիրառելու դասի խթանման փուլում՝

Մտագրոհ, խմբավորում, պրիզմա, մտածիր-զույգ կազմիր-քննարկիր, ձնագնդի, հինգ րոպեանոց ազատ շարադրանք:

Իմաստի ընկալման փուլի նպատակներից են՝

Սովորողների մոտ հետաքրքրության աճի պահպանումը, տեղեկատվության ընկալման ինքնավերահսկման ապահովումը, նոր և հին տեղեկատվության շաղկապումը և իմացության նոր կառույցի ստեղծումը:

Մեթոդներ, որոնք հարմար են կիրառելու դասի իմաստի ընկալման փուլում՝

T-աձև աղյուսակ, գաղափարների քարտեզ, Վենի դիագրամ, փոխգործուն նշանների համակարգ, խորանարդում, խճանկար, երեք բանալի և մեկ կողպեք, շրջագայություն պատկերասրահում:

Կշռադատման փուլի նպատակներից են՝

Սովորողը նոր ստացած տեղեկատվությունը կարողանա արտահայտել իր բառերով և ձևակերպումներով, նոր գիտելիքների միաձուլում ունեցածին և դրանց աստիճանական ինտեգրացում:

Մեթոդներ, որոնք հարմար են կիրառելու դասի կշռադատման փուլում՝

Քառաբաժան, խորանարդում:

հետազոտության կազմակերպում և ընտրված մեթոդների նկարագրում

Նախաձեռնողականության և ստեղծարարության տեխնոլոգիական մոտեցումն իբրև համընդհանուր ալգորիթմ որոշում է ուսումնական առարկայի նպատակը: Տեխնոլոգիա առարկան նպաստում է շուկայական տնտեսության պայմաններում սովորողների մասնագիտական կողմնորոշմանը, ձևավորում է բազմակողմանի և ներդաշնակ զարգացած անձ, նախապատրաստում է նրան ինքնուրույն կյանքին:

Հետազոտության նպատակը՝ «Տեխնոլոգիա» ուսումնական առարկայի տեղի և դերի ուսումնասիրությունն ու վերլուծությունն է:

Ուսումնասիրության ընթացքում զրուցել ենք դպրոցի մանկավարժների հետ:

Նշված նպատակն իրագործելու համար աշխատանքի հիմքում դրվել և լուծվել են հետևյալ հիմնական խնդիրները՝

- ուսումնասիրել և ներկայացնել թե ի՞նչ դեր ունի «Տեխնոլոգիա» առարկան տարրական դասարաններում,
- ընտրված մեթոդների միջոցով ուսումնասիրել և ներկայացնել «Տեխնոլոգիա» առարկայի ուսումնառության արդյունքում, ինչպիսի՞ վերջնարդյունքներ են ձևավորվում կրտսեր դպրոցականների մոտ,
- ուսումնասիրել և ներկայացնել թե ո՞րն է «Տեխնոլոգիա» առարկայի դասավանդման կարևորությունը,
- պարզել, արդյո՞ք «Տեխնոլոգիա» առարկայի դասագրքերը նպաստում են սովորողների մտավոր կարողությունների զարգացմանը և առարկայի ավելի դյուրին յուրացմանը,
- պարզել, արդյո՞ք գործնական աշխատանքները նպաստում են երեխաների կարողությունների և հմտությունների զարգացմանը,
- ուսումնասիրել և ներկայացնել այն մեթոդներն ու տեխնոլոգիաները որոնք կիրառում են ուսուցիչները «Տեխնոլոգիա» առարկայի դասավանդման ընթացքում:

Ուսումնասիրություն անցկացնելու համար ընտրել ենք դիտման, զրույցի և

հարցաթերթի մեթոդները:

Ուսումնական տարվա ընթացքում վերոնշյալ դպրոցում իրականացրել ենք դիտումներ, դասալսումներ, անհատական զրույցներ և «Տեխնոլոգիա» առարկան դասավանդող ուսուցիչներին և դասվարներին ներկայացրել ենք մեր հետազոտության նպատակը, խնդիրները և նախաձեռնել հետազոտական աշխատանքի խնդիրների լուծումը:

Հետազոտության արդյունքների մշակում և վերլուծություն

Ընտրված մեթոդների հիման վրա մենք կազմել ենք հարցաթերթիկ, որի միջոցով էլ անցկացրել ենք ուսումնասիրությունը և կատարել վերլուծություն:

Ուսումնասիրության և հարցումների ընթացքում ուսուցիչները նշեցին, որ ‹‹Տեխնոլոգիա›› հանրակրթական առարկայի հիմնական նպատակն է սովորողներին նախապատրաստել ինքնուրույն աշխատանքային կյանքին՝ դաստիարակել կիրթ, ինքնուրույն, աշխատասեր, ստեղծագործող, նախաձեռնող և ակտիվ քաղաքացի:

Առարկայի շրջանակներում սովորողները զինվում են անհրաժեշտ տեխնոլոգիական գիտելիքներով և ունակություններով՝ ապահովելով անձնային և ազգային լավագույն ավանդույթների պահպանման և զարգացման գործը:

Ուսուցիչները նշեցին, որ ‹‹Տեխնոլոգիա›› առարկայի ուսումնառության արդյունքում երեխաների մոտ ձևավորվում է գեղագիտական ճաշակը և ձևավորվում են այնպիսի որակներ, ինչպիսիք են՝ ինքնուրույնությունը, նախաձեռնողականությունը, կարգապահությունը, համբերատարությունը, պատասխանատվությունը և այլն:

Այնուհետև հարցման ընթացքում ուսուցիչներին հարցրեցինք, թե ո՞րն է «Տեխնոլոգիա» առարկայի ուսուցման նպատակը տարրական դպրոցում: Արդյունքները ներկայացնենք ստորև՝ գծապատկերի տեսքով:

Հարգելի ուսուցիչ ո՞րն է «Տեխնոլոգիա» առարկայի ուսուցման նպատակը դպրոցում:

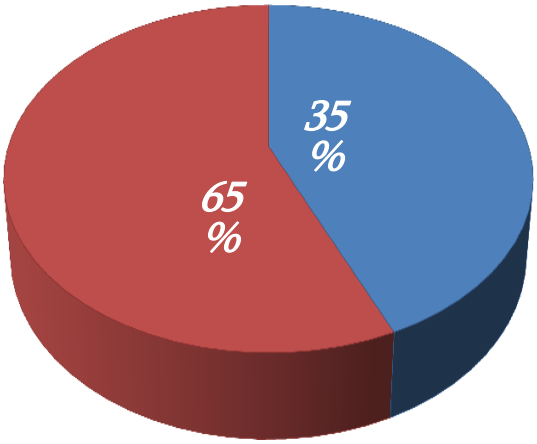

Ուսուցիչների 65%-ը պատասխանեց, որ հիմնական նպատակն է՝ դաստիարակել ինքնուրույն, ստեղծագործ, նորարար, աշխատասեր, նախաձեռնող անձնավորություն, որը կնպաստի սովորողների նախնական աշխատանքային հմտությունների ձևավորմանն ու զարգացմանը, իսկ 35%-ը կարծում են, որ նպաստում է հմտությունների բացահայտմանը և զարգացմանը:

Ունե՞ք նոր մեթոդական ուղեցույցների, չափորոշիչների կարիք:

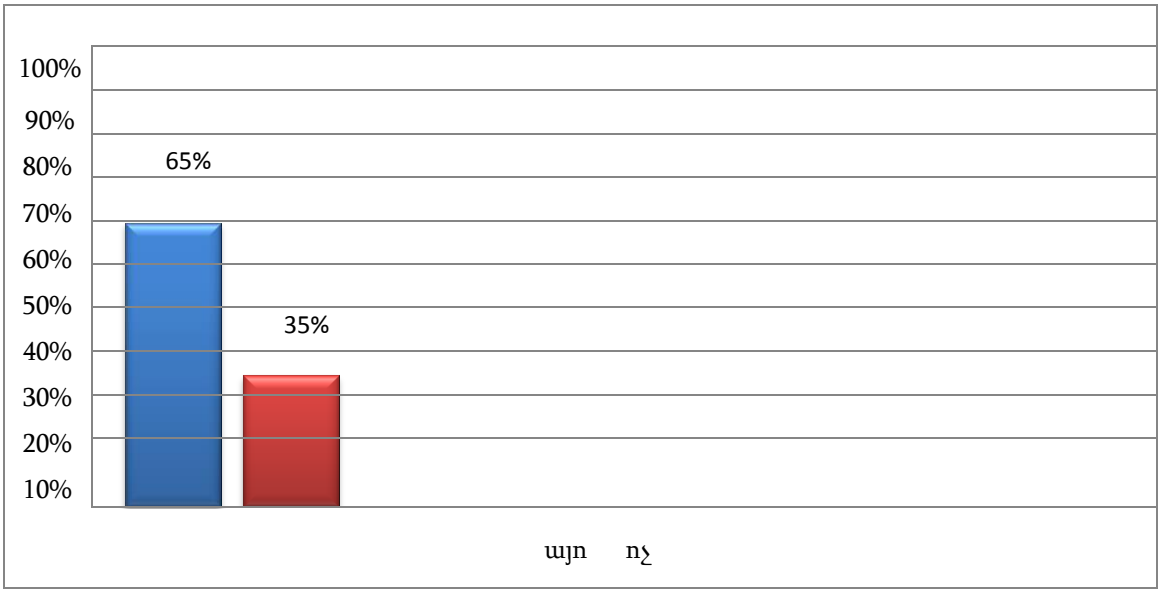

Գծապատկերի արդյունքներից երևում է, որ 65%-ը կարծում են, որ ունեն նոր մեթոդական ուղեցույցների, չափորոշիչների կարիք, իսկ 35%-ը պատասխանել են ոչ:

«Տեխնոլոգիա» առարկայի ուսումնառության արդյունքում ինչպիսի վերջնարդյունքներ են ձևավորվում կրտսեր դպրոցականների մոտ:

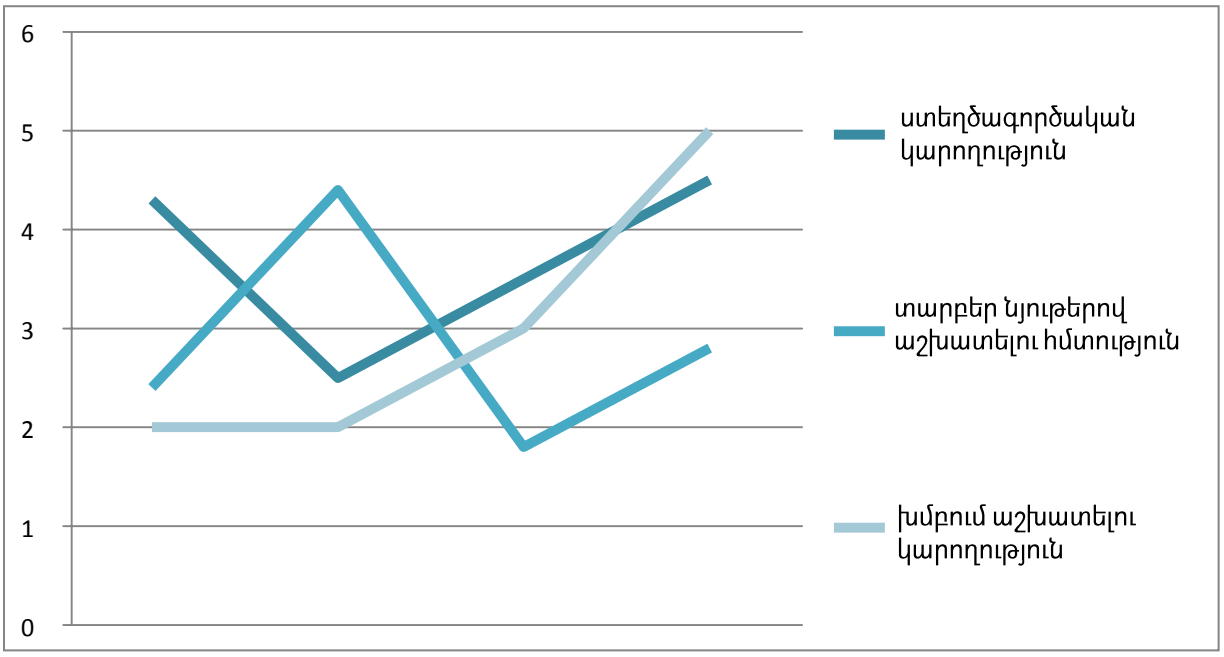

Արդյունքներից պարզ դարձավ, որ մեծ մասը կարծում են, որ սովորողները կարողանում են դրսևորել ստեղծագործական մտածողություն, համատեղ կամ ինքնուրույն իրականացնում են պարզ ուսումնասիրություններ, զարգանում է տարբեր նյութերով աշխատելու հմտություն, աշխատասիրություն, խմբում աշխատելու կարողություն: Ընդլայնում է սովորողների գիտելիքները տարբեր նյութերի հատկությունների, աշխատանքային գործիքների գործառույթների, մարդու կյանքում աշխատանքի դերի կարևորության, տարբեր մասնագիտությունների մասին, տիրապետելու նյութերի մշակման եղանակներին, գործիքներն անվտանգ կիրառելուն և նյութերն արդյունավետ օգտագործելուն:

Ամփոփելով նշենք, որ «Տեխնոլոգիա» առարկայի ուսուցումը նպատակաուղղված է հետևյալ վերջնարդյունքների ձևավորմանը՝

- կարողանա հասկանալ իր առջև դրված խնդիրը, մշակի և կատարի քայլեր այն լուծելու համար,
- կարողանա դրսևորել տրամաբանական և ստեղծագործական մտածողություն, կարողանա անդրադառնալ ու արձագանքել սեփական և ուրիշների ստեղծած աշխատանքին,

- կարողանա համատեղ կամ ինքնուրույն իրականացնել պարզ ուսումնասիրություններ, կատարել առաջադրանքներ, անել պարզ եզրակացություններ և ներկայացնել ստացված արդյունքները,
- կարողանա տարբերակել և կիրառել բնական ռեսուրսները խնայելու, մարդու կողմից շրջակա միջավայրը պահպանելու և բարելավելու ձևերը, մասնակցի բնապահպանական պարզ միջոցառումների,
- իմանա, որ շրջապատող աշխարհի ճանաչողության եղանակներից մեկը գիտությունն է, ներկայացնի մարդու և բնության վրա գիտության որոշ ձեռքբերումների ազդեցությունը,
- ունենա գիտելիքներ և հմտություններ օբյեկտները չափելու, հաշվելու, համեմատելու, նկարագրելու, դրանց քանակական, որակական և տարածական պարզ հարաբերակցությունները գնահատելու համար,
- կարողանա ճանաչել և պատկերել որոշ երկրաչափական պատկերներ, ունենա պարզ տարածական պատկերացում,

Հարցումների և հետազոտությունների արդյունքում վստահորեն հաստատում ենք վերը նշված եզրահանգումը: Մեր հարցումների ընթացքում ուսուցիչները նշեցին, որ «Տեխնոլոգիա» առարկան կարևոր է ուսուցման գործընթացում և երեխաների մոտ ձևավորվում է գեղագիտական ճաշակը, ստեղծագործական մտածողությունը, աշխատասիրությունը,նախաձեռնողականությունը, ինքնուրույնությունը և աշխատանքային հմտությունների զարգացումը:

ԳՈՐԾՆԱԿԱՆ ԱՇԽԱՏԱՆՔ

Դասի թեմա՝ _առարկայի գծագրերի կառուցման հաջորդականությունը,

Դասի նպատակ՝

Ծանոթանա բարդ կառուցվածք ունեցող առարկաների երկրաչափական ձևի վերլուծությանը,

Սովորի առարկայի գծագրերի կառուցման հաջորդականությունը,

Վերջնարդյունք՝

Կարողանա կառուցել պարզ կառուցվածքով երկրաչական պատկերներ,

Իմանա առարկայի գծագրերի կառուցման հաջորդականությունը,

Տիրապետի երկրաչափական պատկերների կառուցման գործընթացին:

Անհրաժեշտ նյութեր՝ քանոն, մատիտ, ռետին, կարկին և A4 ձևաչափի թղթեր:

Կիրառեցինք **«Խճանկարի մեթոդը»** այս ընթացքում աշակերտները տեղեկություն են հավաքել երկրաչափական պատկերների նմաննությունների, տարբերությունների մասին:

Աշակերտների հանձնարարվեց գծել հետևյալ պատկերը

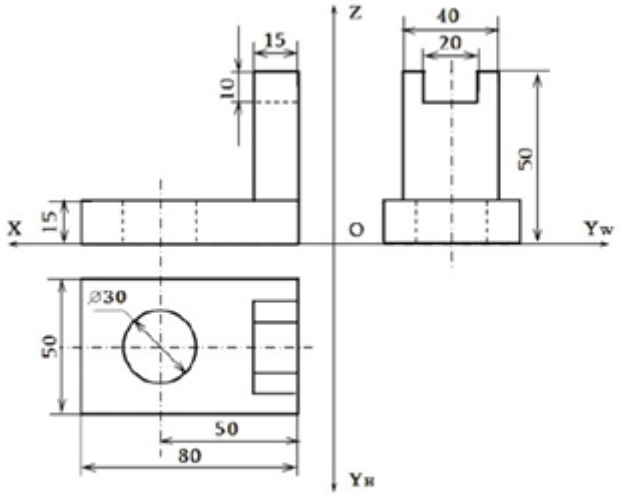

Նկ.3

Պատկերը գծելուց հետո աշակերտները հանդիպեցին հետևյալ բարդությանը՝ նրանք առանց չափադրում կատարելու գծել էին պատկերը, ուսուցչուհին այդ նկատելով կրկին չափադրեց յուրաքաչյուրի աշխատանքը և ճիշտ նշումներ արվեց:

Դասի թեմա՝ __աքսոնոմետրիա

Դասի նպատակ՝

Ծանոթանա աքսոնոմետրիկ պրոյեկցիաներին,

Սովորի աքսոնոմետրիկ պրոյեկցիաներ կառուցել,

Վերջնարդյունք՝

Կարողանա աքսոնոմետրիկ պրոյեկցիաներ կառուցել x,y,z առանցքների երկայնքով:

Իմանա ի՞նչ է աքսոնոմետրիան,

Տիրապետի շեղանկյուն դիմետրիկ և ուղղանկյուն իզոմետրիկ պրոյեկցիաների կառուցմանը:

Օգտագործվող մեթոդ՝

Կիրառեցինք «ԳՈՒՍ» մեթոդը, որի ընթացքում պարզեցինք՝

Գիտեմ	Ուզում եմ սովորել	Սովորել եմ

Վերոհիշյալ մեթոդը կիրառելուց հետո ունեցանք հետևյալ բարդությունները. աշակերտները չկարողացան անկյունաքանոնների օգնությամբ ճիշտ կառուցել շեղանկյուն դիմետրիկ և ուղղանկյուն իզոմետրիկ պրոյեկցիաները, այս առաջադրանքը կարողացան կատարել 2-3 գերազանցիկ աշակերտ, աշակերտների մնացած մասը այդպես էլ չկարողացան կատարել առաջադրանքը:

Նկ.4

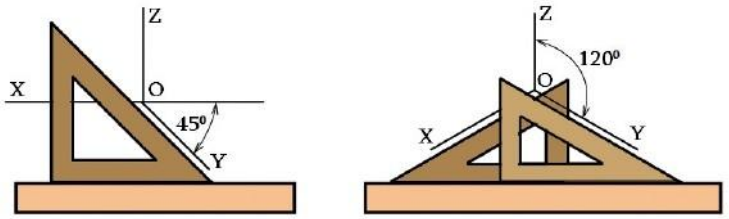

Շեղանկյուն դիմետրիա Ուղղանկյուն իզոմետրիա

Դասի թեմա՝__էլիպսը որպես շրջանագծի պրոյեցիա, շրջանագծերը իզոմետրիայում որպես էլիպիսներ,

Դասի նպատակ՝

Ծանոթանա շրջանագծերի պրոյեկցիաներին

Սովորի կառուցել էլիպս

Վերջնարդյունք՝

կարողանա շրջանագծերի պրոյեկցիաները կառուցել իզոմետրիայում

Իմանա էլիպսի կառուցման ձևը,

Տիրապետի համապատասխան գործիքներին, և կարողանա կիրառել այն դասագործընթացում:

Անհրաժեշտ նյութեր՝ քանոն, մատիտ, ռետին, կարկին և A4 ձևաչափի թղթեր:

Դասի ընթացքը՝

Խթանում՝__3 րոպե

«Մտագրոհ» մեթոդի կիրառմամբ պարզել սովորողների գիտելիքները շրջանագծի վերաբերյալ: Կապ ստեղծել էլիպսի և շրջանագծի միջև:

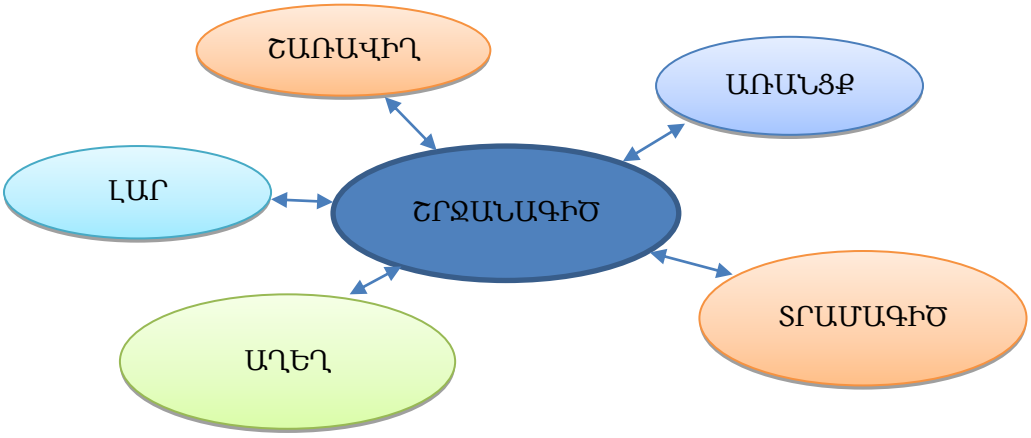

Դասի վարման ընթացքում հանդիպեցինք դժվարությունների. աշակերտները կառուցման ընթացքում չէին կարողանում ճիշտ օգտագործել գործիքները, Ուսուցչուհին այդ տեսնելով մոտեցավ և անհատական օգնեց աշակերտներին, որպեսզի կարողանան օգտագործել կարկին, քանոն և ճիշտ կարողանան կառուցել էլիպս:

ԳՈՐԾՆԱԿԱՆ ԱՇԽԱՏԱՆՔ

Վերոհիշյալ տեսական մասը ամփոփելով աշակերտներին հանձնարվեց կառուցել հետևյալ գծագրերը:

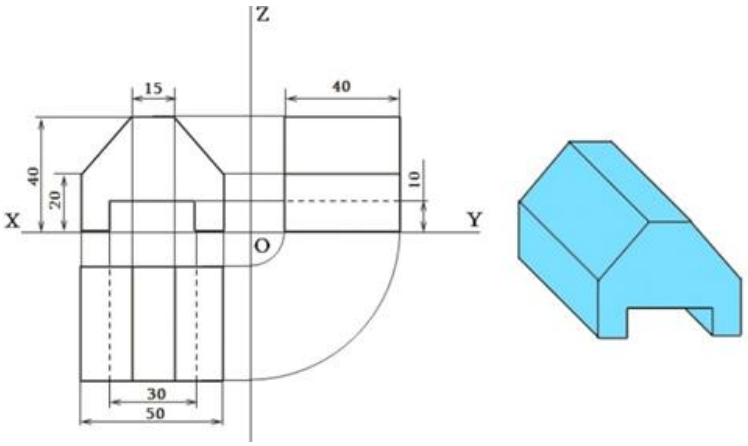

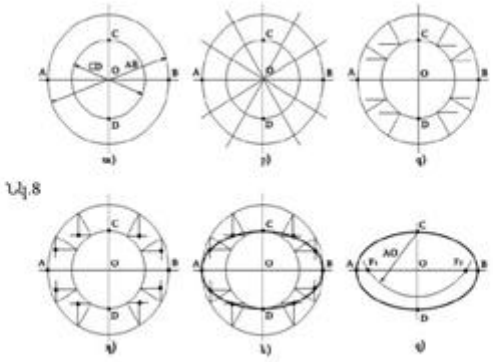

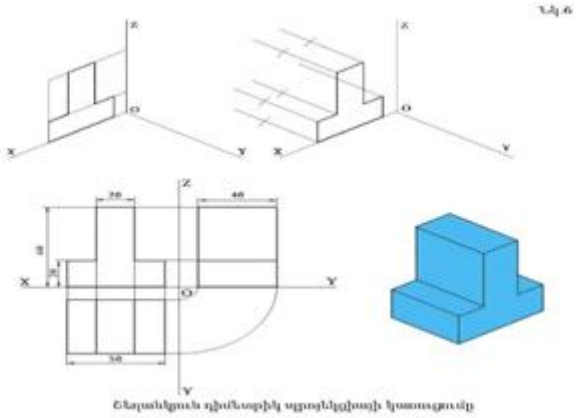

Հանձնարարությունը կատարելուց հետո եկանք հետևյալ եզրահանգմանը, որ այն աշակերտները, որոնք տեսակն նյութը լավ էին յուրացրել, ավելի հեշտությամբ և ճիշտ էին կառուցել գծագրերը, իսկ մնացածի աշխատանքներում կային բազմաթիվ թերություններ:

Եզրակացություն

Ամփոփելով նշենք, որ «Տեխնոլոգիա» առարկայի ներմուծմամբ առաջնային դարձավ սովորողների տեխնիկական ստեղծագործության զարգացման գաղափարը: Առարկայի «Տեխնոլոգիա» նոր անվանումն առաջնահերթ դարձրեց առարկայական նոր չափորոշիչների, ծրագրերի և դասագրքերի ստեղծման պահանջը:

Առարկայի բովանդակությունը հնարավորություն տվեց անկաշկանդ մտնել մարդու կողմից ստեղծված տեխնիկայի և տեխնոլոգիաների աշխարհ, որը կոչվում է տեխնոսֆերա և հանդիսանում է նյութական և ոչ նյութական արտադրությունների մի համալիր, մարդու կյանքի և գործունեության միջավայր: Այն ինովացիոն տեխնոլոգիաների միջոցով համախմբում է մարդկային ներուժը, կառավարում տեխնոլոգիական լուծումների ստացման և դրանք տնտեսության մեջ ու հասարակության կյանքում ներդնելու գործընթացը:

Այսպիսով, «Տեխնոլոգիայի» ուսուցումը, տարրական դպրոցից սկսած, պետք է ընդլայնի սովորողների պոլիտեխնիկական մտահորիզոնը, զարգացնի նրանց ստեղծագործական ունակությունները, ինչպես նաև ձևավորի տեխնոլոգիական մշակույթ: Այդ նպատակի իրագործման տեխնիկան պետք է անցնի ձեռքի աշխատանքի միջոցով, աշխատասիրության և աշխատանքի հանդեպ հարգանքի ձևավորման ճանապարհով:

Ամփոփելով մեր կողմից իրականացրած հետազոտության արդյունքները, մենք հանգեցինք հետևյալ եզրակացություններին.

- «Տեխնոլոգիա» առարկայի ուսուցումը տարրական դպրոցում, նպաստում է կրտսեր դպրոցականների նախնական աշխատանքային հմտությունների ձևավորմանն ու զարգացմանը, նյութերից, կենցաղային սարքերից, աշխատանքային գործիքներից և սարքավորումներից անվտանգ օգտվելու հմտությունների ձևավորմանը:

Այսպիսով նշենք, որ «Տեխնոլոգիա» առարկայի ուսուցումը ենթադրում է այնպիսի մեթոդների համակարգի կիրառում, որը ոչ թե նախատեսում է ուսուցչի կողմից պատրաստի գիտելիքի մատուցում, մտապահում և վերարտադրություն, այլև ուսուցման ակտիվ ճանաչողական և պրակտիկ գործունեության ընթացքում գիտելիքների և հմտությունների ինքնուրույն ձեռքբերում:

«Տեխնոլոգիա» առարկայի ուսուցման ճանաչողական գործընթացը ակտիվացնելու համար կիրառվում են ուսուցման ավանդական մեթոդները՝ օգտագործելով այնպիսի հնարներ, ինչպիսիք են պրոբլեմային իրավիճակի ստեղծումը, հարցադրումը՝ ներառելով պրակտիկ վարժություններ:

Օգտագործված գրականության ցանկ

1. Աղաջանյան Մ., Խոդերյան Բ., Հարությունյան Ա., «Կուրսային աշխատանքի ուղեցույց» տեխնիկական առարկաների դասավանդման մեթոդիկա, ք. Երևան, 2017 թ.:
2. Թորոսյան Կ., Նախաշավիղ 1, Երևան, 2014թ:
3. Ժ. Ավետիսյան, «Տեխնոլոգիա», ուսուցչի մեթոդական ձեռնարկ, Երևան,
4. «Աստղիկ գրատուն», 2014թ.:
5. Ժամանակակից դիդակտիկայի սկզբունքները՝ ըստ Վ. Կ. Դյաչենկոյի, Կոլեկտիվ ուսուցման տարրերը, Հանրակրթության կազմակերպման հիմնահարցերը, մեթոդական ձեռնարկ ուսուցչի համար, Երևան, 2009 թ.,
6. Հովսեփյան Ս., Հարությունյան Ա., Աղաջանյան Մ., Վերդյան Լ., «Տեխնոլոգիա», ք. Երևան, 2008 թ.:
7. Հովսեփյան Ս., Հարությունյան Ա., Աղաջանյան Մ., Վերդյան Լ., «Տեխնոլոգիա» ուսուցչի ձեռնարկ, 1-7 դասարանների համար, ք. Երևան,2008 թ.:
8. Ս.Հովսեփյան, Ա. Հարությունյան, Մ. Աղաջանյան, Լ. Վերդյան, ‹‹Տեխնոլոգիա›› ուսուցչի ձեռնարկ, 1-7 դասարաններ, Երևան, ‹‹ՏիգրանՄեծ››, 2014 թ.:
9. «Տեխնոլոգիա» առարկայի հանրակրթական դպրոցի չափորոշիչ և ծրագիր, հեղ.՝ Հովսեփյան Ս., Աղաջանյան Մ., Բարսեղյան Մ., Երևան, 2007 թ.:
10. «Տեխնոլոգիա» առարկայի չափորոշիչ և ծրագիր, Երևան, 2012թ.:
11. Պապիկյան Կ.,«Տեխնոլոգիայի» դասավանդման մեթոդիկա,1-4 դասարաններ, Երևան, հեղ. հրատ., 2019 թ.:
12. Պապիկյան Կ., «Տեխնոլոգիա» առարկայի դասապլաններ, Երևան, «ՎՄՎՊրինտ» 2019 թ.:
13. Вестник ВГПУ Серия “Педагогика и Психология” N0 -2 (8):
14. http://www.noravank.am/upload/pdf/27_am.pdf: